真空フィルター VF/STF/STF-D

定格流量: 100 l/min ~ 8,000 l/min

METAL WOOD PACKAGING COMPOSITE

真空フィルター VF/STF/STF-D

業界特有のアプリケーションへの適合性

アプリケーション

- 空気をろ過し、真空発生器の保護に最適な真空フィルター
- 粉塵の多い環境での使用に対応し、汚れや粉塵をほぼ100%除去

デザイン

- VFタイプ: アルミニウム製ハウジング、ねじ込み式カバー、金網または紙製のフィルターエレメント
- STF-Nタイプ: 金属製のハウジング、クリップ式カバー、特殊濾紙製フィルターエレメント
- STF-Pタイプ: プラスチック製ハウジング、クリップ式カバー、取付ブラケット付き、特殊濾紙製フィルターエレメント、大型接続部
- STF-D-P: フィルター内部の圧力を計測する圧力ゲージ付きタイプ

製品特徴

- あらゆる真空発生器に対応する幅広いサイズをラインアップ
- フィルターエレメントのみを交換可能なため、コストを削減すると同時に環境にも優しい運用が可能
- 分離率ほぼ100%のフィルターエレメントで、真空発生器を適切に保護
- オプションとして、フィルター内部の圧力から汚れ具合のモニタリングが可能な真空ゲージを追加でき、メンテナンスによるダウンタイムを短縮可能

© J. Schmalz GmbH / 技術的な変更がある場合がございます / 上で生成された 02.12.2023

シュマルツに連絡してください。 Schmalz K.K / 〒224-0027 横浜市都筑区大棚町3001-7/ +81 45 565-5150 / schmalz@schmalz.co.jp

真空フィルター VF/STF/STF-D

定格流量: 100 l/min ~ 8,000 l/min

発注データ 真空フィルター VF/STF/STF-D

型式*	製品コード
STF 60 P 4.5 SSD	10.07.01.00259
STF 60 P 6.0 SSD	10.07.01.00260
STF 75 P 8.0 SSD	10.07.01.00263
STF 75 P 12.0 SSD	10.07.01.00399
STF 100 P 15.0 SSB	10.07.01.00400
STF G3/4-IG N	10.07.01.00007
STF G1-1/4-IG N	10.07.01.00008
STF G2-1/2-IG N	10.07.01.00010
STF-D 60 P 4.5 F SSD	10.07.01.00266
STF-D 60 P 6.0 F SSD	10.07.01.00262
STF-D 75 P 8.0 F SSD	10.07.01.00265
VF-6 G1/4-IG 15	10.07.01.00003
VF-10 G3/8-IG 50	10.07.01.00004

*STF-D: フィルターを制御するための差圧モニタ付き

発注データ スペアパーツ 真空フィルター VF/STF/STF-D

型式	スペアパーツ		製品コード
STF 60 P 4.5 SSD	フィルターエレメント（丸型）	FILT-EINS 3 124x320 PAP STF-Picl-4.5	10.07.01.00060
STF 60 P 6.0 SSD	フィルターエレメント（丸型）	FILT-EINS 3 149x361 PAP STF-Picl-6	10.07.01.00054
STF 75 P 8.0 SSD	フィルターエレメント（丸型）	FILT-EINS 3 159x376 STF-Picl-8	10.07.01.00079
STF 75 P 12.0 SSD	フィルターエレメント（丸型）	FILT-EINS 194x401 PAP STF-Picl-12	10.07.01.00361
STF 100 P 15.0 SSB	-	-	-
STF G3/4-IG N	フィルターエレメント（丸型）	FILT-EINS 3 65x70 PAP STF-3/4-IG	10.07.01.00017
STF G1-1/4-IG N	フィルターエレメント（丸型）	FILT-EINS 3 98x70 PAP STF-1-1/4-IGN	10.07.01.00018
STF G2-1/2-IG N	フィルターエレメント（丸型）	FILT-EINS 3 150x222 PAP STF-2-1/2-IG	10.07.01.00020
STF-D 60 P 4.5 F SSD	フィルターエレメント（丸型）	FILT-EINS 3 124x320 PAP STF-Picl-4.5	10.07.01.00060
STF-D 60 P 6.0 F SSD	フィルターエレメント（丸型）	FILT-EINS 3 149x361 PAP STF-Picl-6	10.07.01.00054
STF-D 75 P 8.0 F SSD	フィルターエレメント（丸型）	FILT-EINS 3 159x376 STF-Picl-8	10.07.01.00079
VF-6 G1/4-IG 15	フィルターエレメント（丸型）	FILT-EINS 15 27x23 A2 VF-1/4-Draht	10.07.01.00013
VF-10 G3/8-IG 50	フィルターエレメント（丸型）	FILT-EINS 50 28x51 PAP VF-3/8	10.07.01.00014

発注データ アクセサリ 真空フィルター VF/STF/STF-D

型式	アクセサリ		製品コード
VF-6 G1/4-IG 15	取付ブラケット	BEF-WIN 42x36x48 2 PVT-PVS	10.07.01.00011
VF-10 G3/8-IG 50	取付ブラケット	BEF-WIN 42x36x48 2 PVT-PVS	10.07.01.00011

シュマルツに連絡してください。 Schmalz K.K / 〒224-0027 横浜市都筑区大棚町3001-7/ +81 45 565-5150 / schmalz@schmalz.co.jp

真空フィルター VF/STF/STF-D

定格流量: 100 l/min ~ 8,000 l/min

テクニカルデータ 真空フィルター VF/STF/STF-D

型式	ろ過精度 [µm]	定格流量 [l/min]	定格流量 [m^3/h]	最大真空 [mbar]	25°Cでの過圧（最大） [bar]	本体質量 [kg]
VF-6 G1/4-IG 15	15	100	6	-950	6.0	0.13
VF-10 G3/8-IG 50	50	166	10	-950	6.0	0.22
STF G3/4-IG N	3	700	42	-950	1.0	0.50
STF G1-1/4-IG N	3	1600	96	-950	1.0	1.00
STF G2-1/2-IG N	3	6000	360	-950	1.0	4.30
STF 60 P 4.5 SSD	3	4500	270	-500	0.3	2.00
STF 60 P 6.0 SSD	3	6000	360	-500	0.3	2.40
STF 75 P 8.0 SSD	3	8000	480	-500	0.3	2.60
STF 75 P 12.0 SSD	3	12000	720	-500	-	4.00
STF-D 60 P 4.5 F SSD	3	4500	270	-500	0.3	2.10
STF-D 60 P 6.0 F SSD	3	6000	360	-500	0.3	2.40
STF-D 75 P 8.0 F SSD	3	8000	480	-500	0.3	2.60

シュマルツに連絡してください。 Schmalz K.K / 〒224-0027 横浜市都筑区大棚町3001-7/ +81 45 565-5150 / schmalz@schmalz.co.jp

真空フィルター VF/STF/STF-D

定格流量: 100 l/min ~ 8,000 l/min

デザインデータ 真空フィルター VF/STF/STF-D

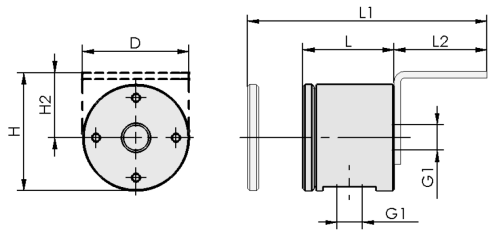

VF

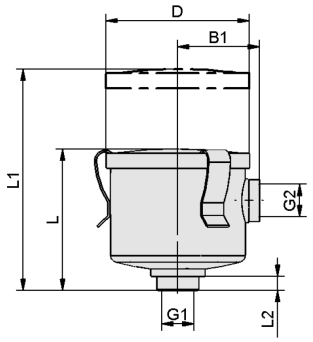

STF G3/4, STF G1-1/4, STF G2-1/2

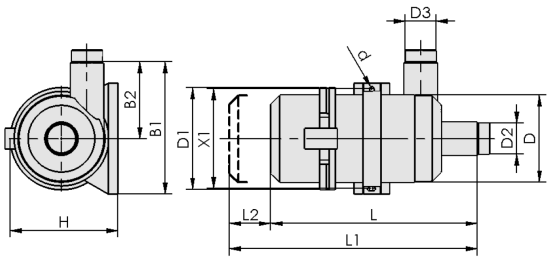

STF 60, STF 75

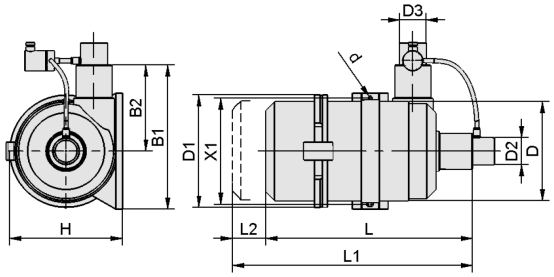

STF-D

シュマルツに連絡してください。 Schmalz K.K / 〒224-0027 横浜市都筑区大棚町3001-7/ +81 45 565-5150 / schmalz@schmalz.co.jp

真空フィルター VF/STF/STF-D

定格流量: 100 l/min ~ 8,000 l/min

デザインデータ 真空フィルター VF/STF/STF-D

型式	B1 [mm]	B2 [mm]	d [mm]	D [mm]	D1 [mm]	D2 [mm]	D3 [mm]	G1	G2	H [mm]	H2 [mm]	L [mm]	L1 [mm]	L2 [mm]	X1 [mm]
VF-6 G1/4-IG 15	-	-	-	48	-	-	-	G1/4-F	-	54	30	41	108	42	-
VF-10 G3/8-IG 50	-	-	-	48	-	-	-	G3/8-F	-	54	30	70	157	42	-
STF G3/4-IG N	59	-	-	97	-	-	-	G3/4-F	G3/4-IG	-	-	89	159	6	-
STF G1-1/4-IG N	81	-	-	136	-	-	-	G1-1/4-F	G1-1/4-F	-	-	116	191	17	-
STF G2-1/2-IG N	123	-	-	200	-	-	-	G2-1/2-F	G2-1/2-F	-	-	250	490	12	-
STF 60 P 4.5 SSD	221	112	9	170	198	60	60	-	-	218	-	355	658	303	192
STF 60 P 6.0 SSD	265	142	9	200	229	60	60	-	-	253	-	390	741	351	220
STF 75 P 8.0 SSD	300	168	9	228	240	75	75	-	-	251	-	439	579	140	240
STF 75 P 12.0 SSD	369	214	9	264	288	75	75	-	-	335	-	445	829	384	280
STF-D 60 P 4.5 F SSD	221	112	9	170	198	60	60	-	-	218	-	355	658	303	192
STF-D 60 P 6.0 F SSD	265	142	9	200	229	60	60	-	-	253	-	390	741	351	220
STF-D 75 P 8.0 F SSD	280	148	9	228	248	75	75	-	-	260	-	415	774	359	237

シュマルツに連絡してください。 Schmalz K.K / 〒224-0027 横浜市都筑区大棚町3001-7/ +81 45 565-5150 / schmalz@schmalz.co.jp